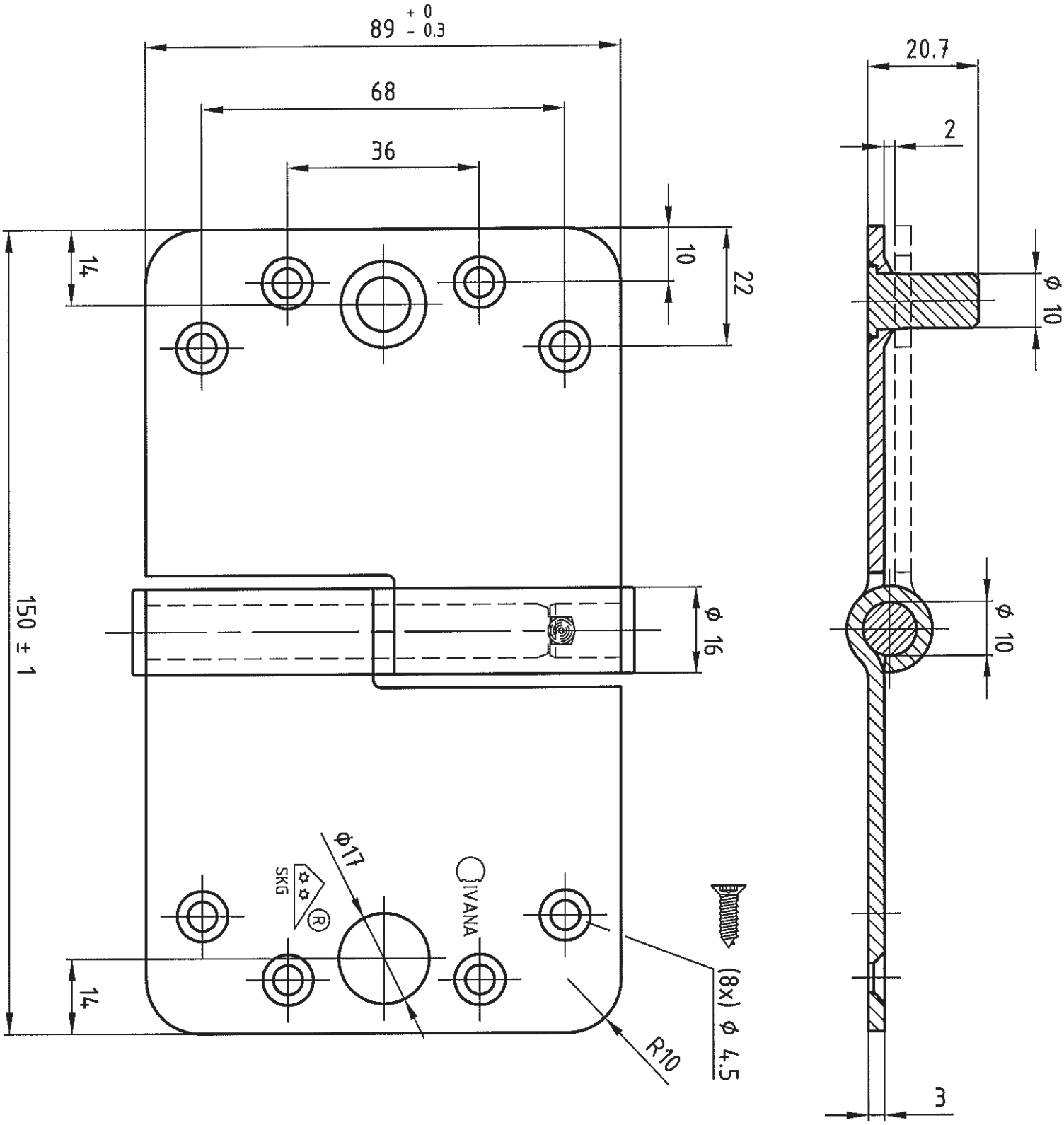

IVANA®

Ivana N° 44177
VH-Kogelstiftpaumelle
Afm. 89 x 150 mm
Kobalt verzinkt