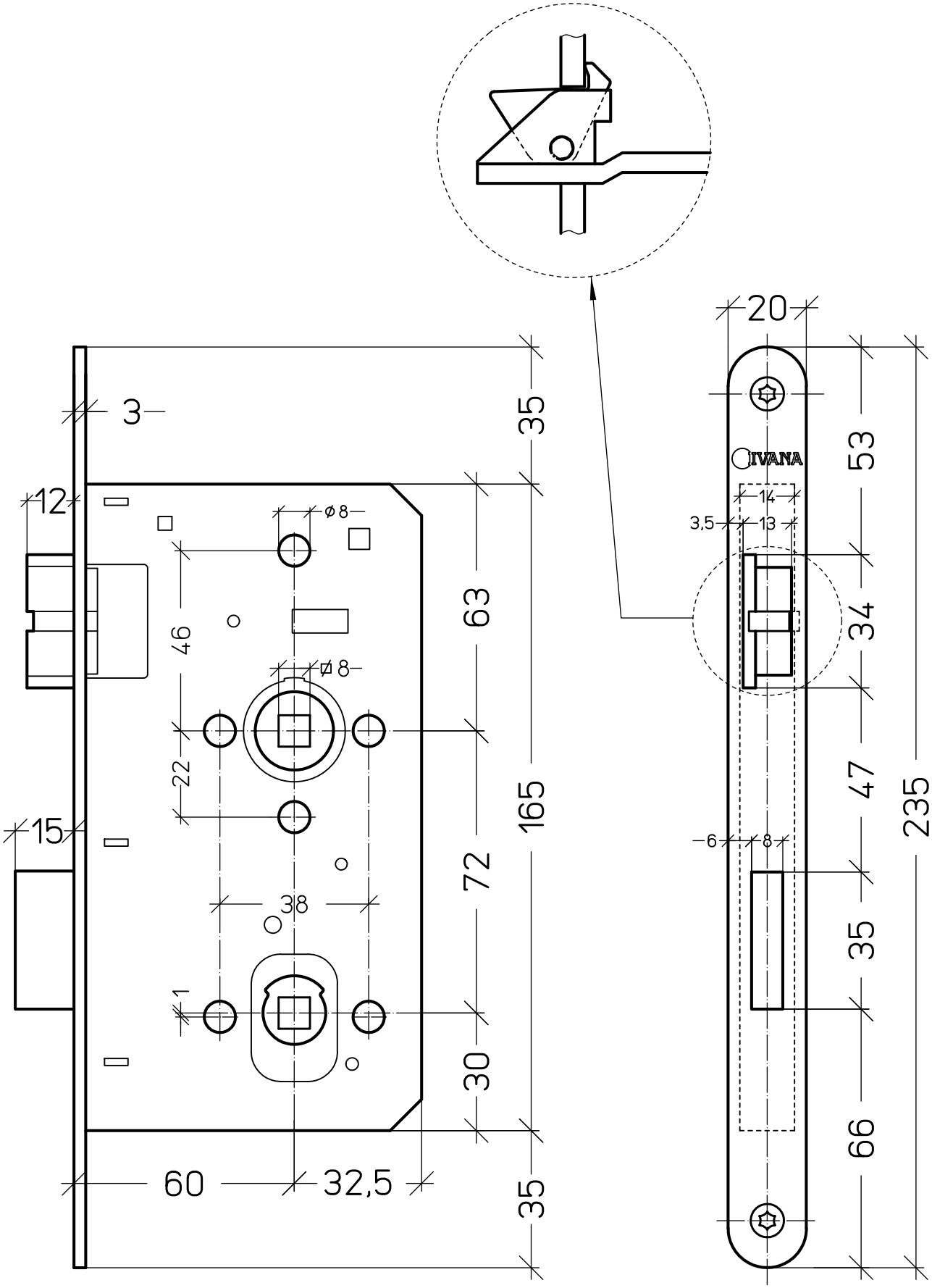

IVANA®

Ivana toiletslot type 717T
Art.nr. 39175 & 39176