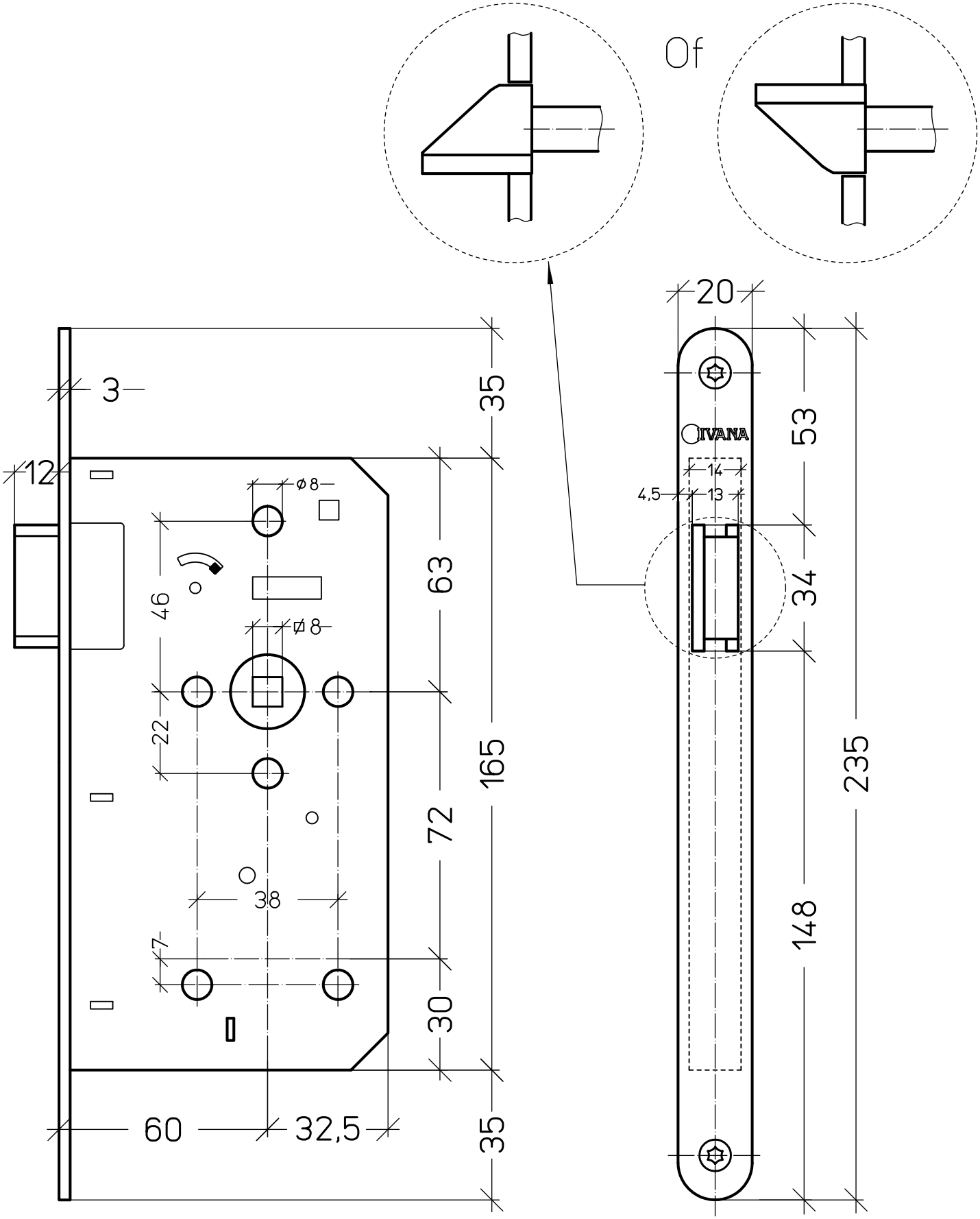

IVANA®

Ivana loopslot type 237L
Art.nr. 45495